SY3.162.009

86HS3566

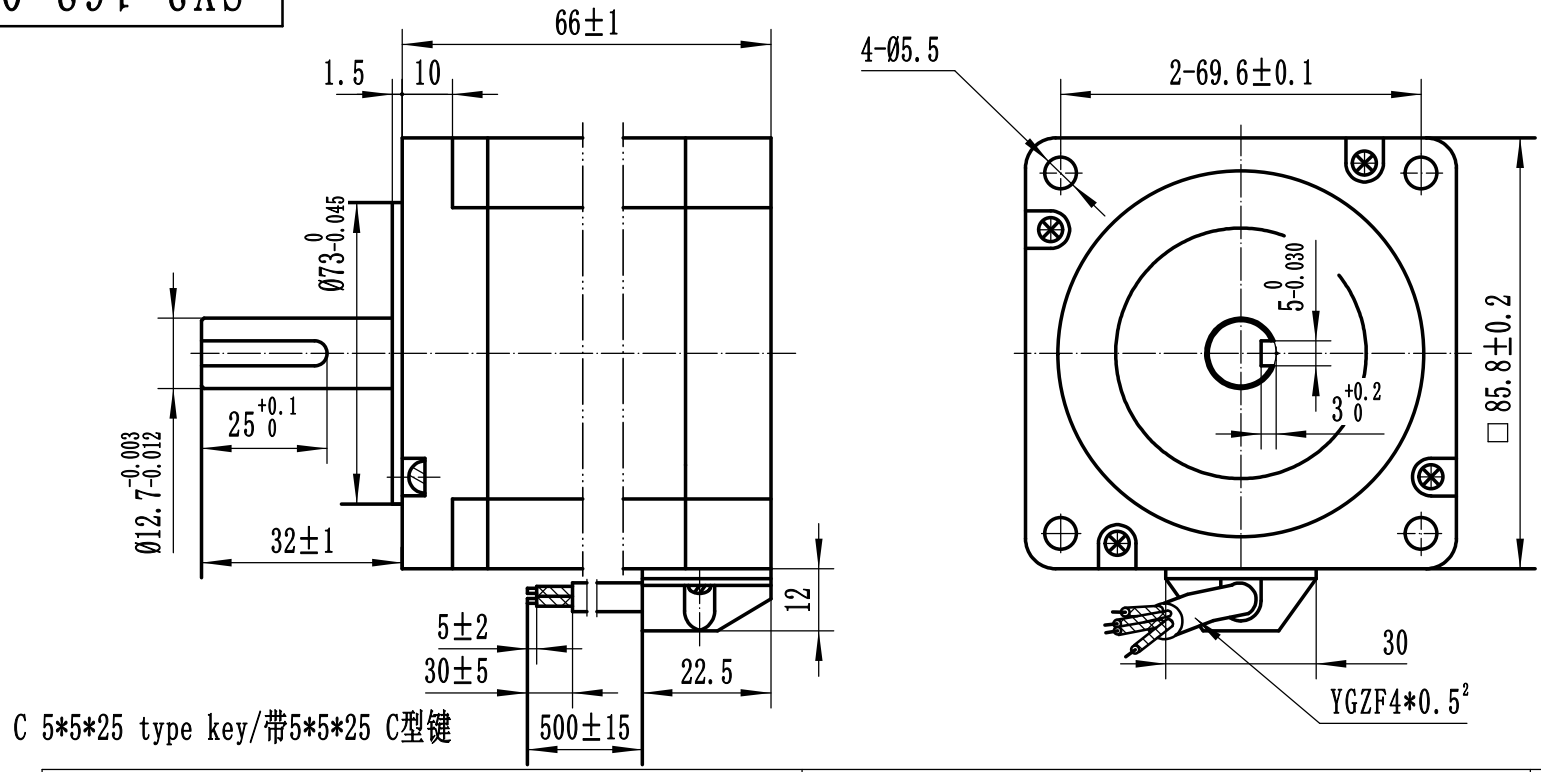

General specifications/通用规格		Electrical specifications/电气规格		Wiring diagram/接线图
Step Angle/步进角	1.8° ±5%	Rated Voltage/额定电压	3.3V	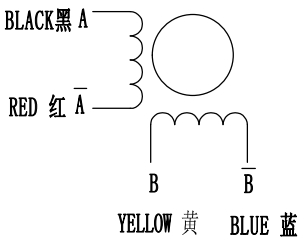
Phase Number/相数	2	Rated Current/额定电流	4A	
Insulation Resistance/绝缘电阻	100MΩmin (500VDC)	Resistance Per Phase/每相电阻	0.83±10% Ω	
Insulation Class/耐压等级	Class B	Inductance Per Phase/每项电感	5.2±20% mH	
Weight/重量	2.1Kg	Holding torque/保持转矩	3N.m	
Rotor Inertia/转子惯量	2.02Kg.cm²	Detent torque/制动转矩		

标记	处数	更改文件名	签 字	日 期

设 计				图 样 标 记	重 量	比 例
						1:1.5
		日 期		共 张	第 张	

86HS3566规格书

SY3.162.009